A QUALIDADE TRANSFORMA O MUNDO

SANY®



CAPACIDADE DE CARGA
16.000 kg

POTÊNCIA NOMINAL
164 kW

ALT. MÁX. DE ELEVAÇÃO
5.754 MM

SCP160 V2

SANY **EMPILHADEIRA DE SERVIÇO PESADO**

SANY®

SÓLIDA E INOVADORA

Ao adquirir uma máquina SANY, você tem tecnologia de ponta e mais eficiência, nossos equipamentos oferecem uma combinação perfeita de desempenho e economia, tenha uma nova experiência.

SANY PLUS VANTAGENS

- PÓS-VENDAS ESPECIALIZADO
- DOCUMENTAÇÃO E MANUAIS
- PEÇAS DE REPOSIÇÃO ORIGINAIS
- FORNECIMENTO DE PEÇAS
- EDUCAÇÃO E TREINAMENTO
- SEU SANY SEGURO





Desde 1989, a visão da SANY de construir uma empresa inovadora, promover colaboradores da mais alta capacidade, agregar valor aos nossos clientes e contribuir com a comunidade global foi o que nos moveu até aqui.

Nas últimas três décadas expandimos nossos negócios para máquinas de construção, mineração, portuárias, perfuração e sistemas de energia renovável. Continuamos explorando mais possibilidades para expandir nosso alcance e inovar nossa forma de fazer negócios, bem como para elevar o padrão e atender ao chamado de novas necessidades do mercado.



PÓS-VENDA

MANUTENÇÃO E REVISÃO

A SANY® projeta equipamentos de alto desempenho, feitos para durar. Mas isso não é tudo. Nossa rede de concessionários fornece o suporte que você precisa para manter sua operação trabalhando – não importa onde o trabalho acontece, estamos com você.



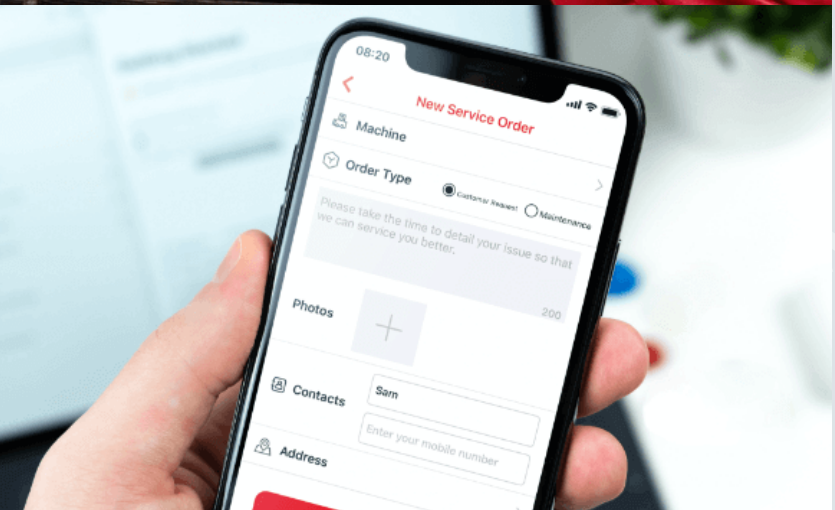

CENTRAL DE ATENDIMENTO

0800 660 3131

WWW.SANYDOBRASIL.COM

CONCESSIONÁRIA AUTORIZADA

ASSISTÊNCIA ESPECIALIZADA

Nosso time de engenheiros e técnicos estão aptos para uma ajuda rápida, aconselhamento direcionado e gestão de manutenção preventiva.

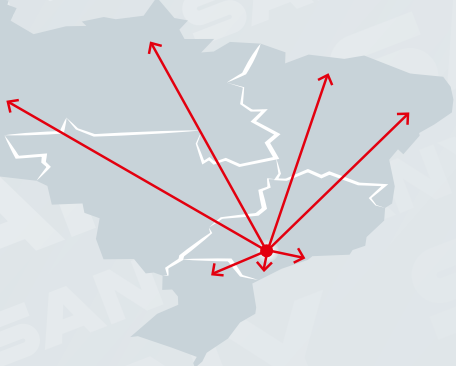

EXPERIÊNCIA

SANY®

PÓS-VENDAS

PEÇAS GENUÍNAS

Somos o seu parceiro e manteremos a sua máquina funcionando com desempenho máximo, fique em movimento com as peças de reposição genuínas.



- Manual técnico
- Estoque com +23.000 peças
- Acessórios para máquinas
- Revendedores autorizados
- Concessionárias autorizadas
- Envio de peças para todo Brasil

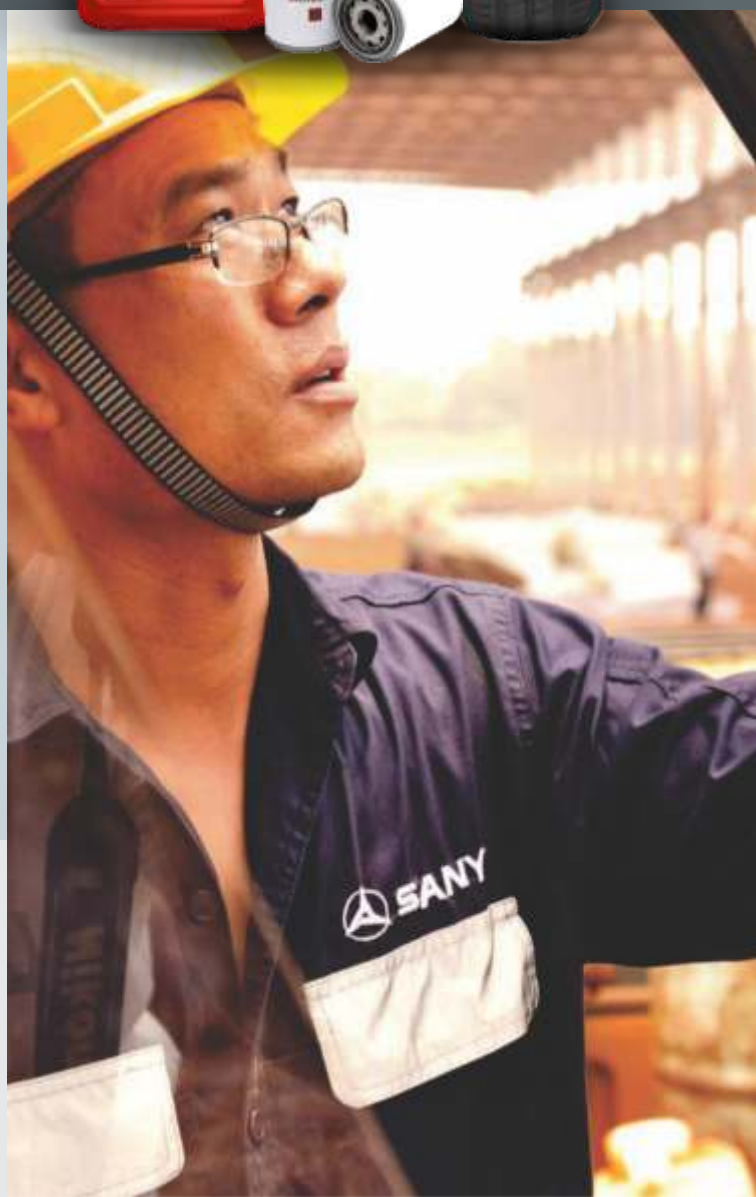

Manuais e documentos estão disponíveis para todas as máquinas SANY no site sanydobrasil.com, estes materiais podem ajudá-lo com a operação, manutenção, revisões e reparos. Incluem instruções de operação e manutenção e instruções técnicas especificações.

NOVA **EMPILHADEIRA DE SERVIÇO PESADO** SANY

ALCANCE A QUALIDADE PROFISSIONAL

ORÇAMENTO ONLINE
www.sanydobrasil.com



Modelo SCP160V2 | SERIES

SANY®

SANYDOBRASIL.COM

GALERIA DE FOTOS

VÍDEO DE SHOWROOM



PONTOS PRINCIPAIS

- MULTITAREFAS;
- SEGURO E CONFIÁVEL;
- ALTA EFICIÊNCIA;
- ECONOMIA DE ENERGIA

Modelo SCP160V2 | SERIES
Parâmetros técnicos

SANY®

CAPACIDADE	
CAPACIDADE MÁX. DE ELEVAÇÃO (T)	16

PESO	
PESO BRUTO (kg)	23.500

POTÊNCIA	
MODELO DE MOTOR	CUMMINS QSB6.7
POTÊNCIA DO MOTOR (kW/rpm)	164/2.300
TORQUE DO MOTOR (N.m/rpm)	949/1.500
NÍVEL DE EMISSÃO	TIER III
MODELO DE TRANSMISSÃO	Dana -13.7HR32334

TRANSPORTE	
MODELO DO EIXO	KESSLER D81 PI478
ALTURA DO ASSENTO (mm)	1.870
PNEU	12.00-20
VELOCIDADE MÁX. DE DESLOCAMENTO (C/CARGA - S/CARGA) (km/h)	25/ 27
VEL. MÁX. DE ELEVAÇÃO DOS GARFOS (C/CARGA - S/CARGA) (mm/s)	400/450
VEL. MÁX. DE DESCIDA DOS GARFOS (C/CARGA - S/CARGA) (mm/s)	450/ 430
CAPACIDADE MÁX. DE VENCER RAMPA COM CARGA (%)	33
DISTÂNCIA DO CENTRO DE CARGA (mm)	1.200



FAIXA DE OPERÇÃO DE EMPILHADEIRAS PESADAS

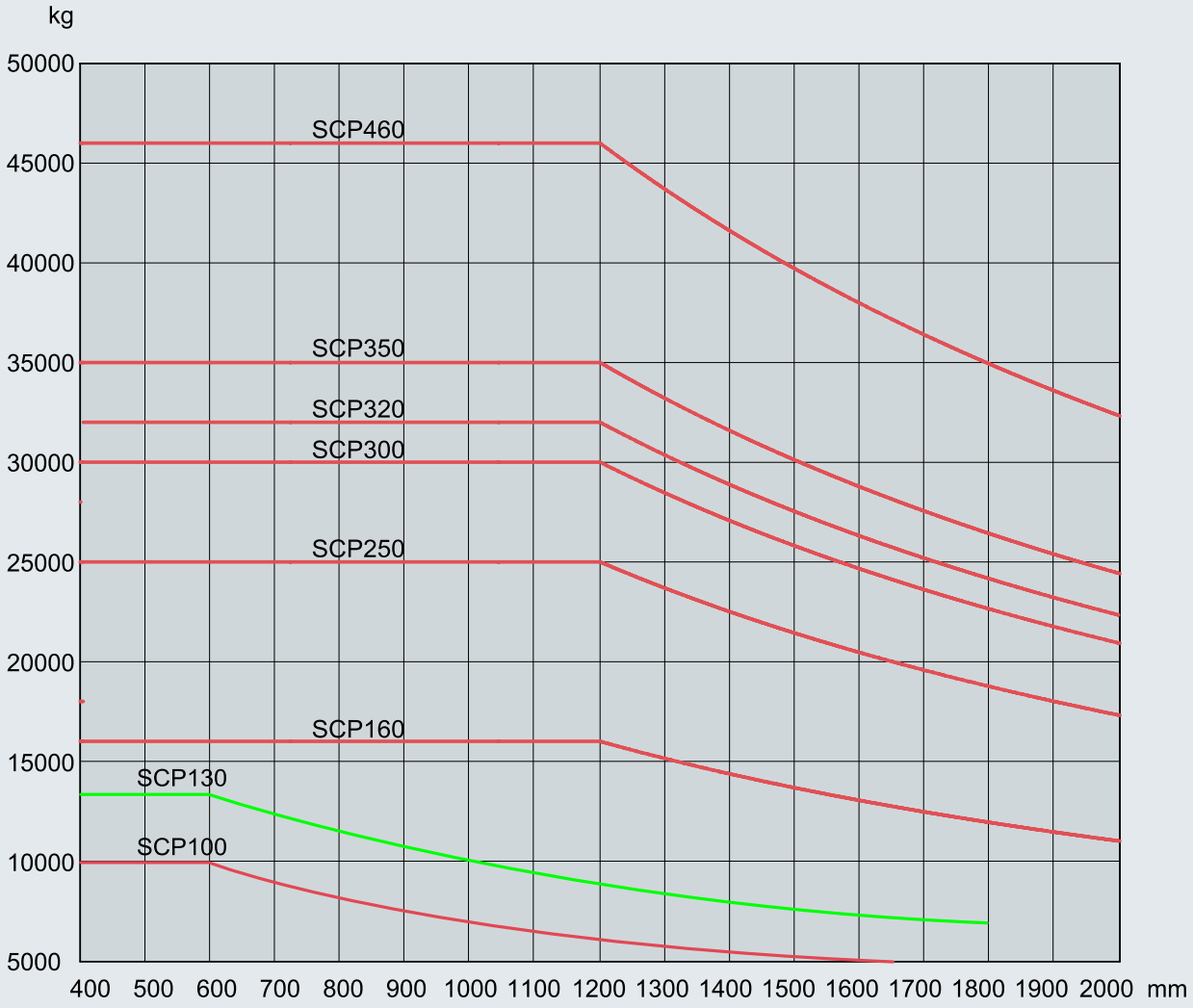

A Empilhadeira Pesada SANY pode não apenas manusear cargas de grande tonelagem, mas também dar suporte à manutenção, descarga e instalação de equipamentos importantes.

Quando equipado com acessórios especiais, ele também pode manusear aço, pedra, concreto, madeira, contêiner de 20 pés, etc. de 10 a 46 toneladas.
Vários acessórios e mastros são fornecidos para atender aos diferentes requisitos dos clientes.



SANY®

CONFIGURAÇÃO PADRÃO/OPCIONAIS

- CINTO DE SEGURANÇA DE 2 PONTOS
- AR CONDICIONADO
- RADIO COMUNICADOR BIDIRECIONAL
- CABINE BASCULÁVEL PARA FACILITAR A MANUTENÇÃO
- FAIXAS REFLETIVAS TRASEIRAS
- ASSISTÊNCIA HIDRÁULICA PARA ABERTURA/FECHAMENTO E DESLOCAMENTO LATERAL DOS GARFOS



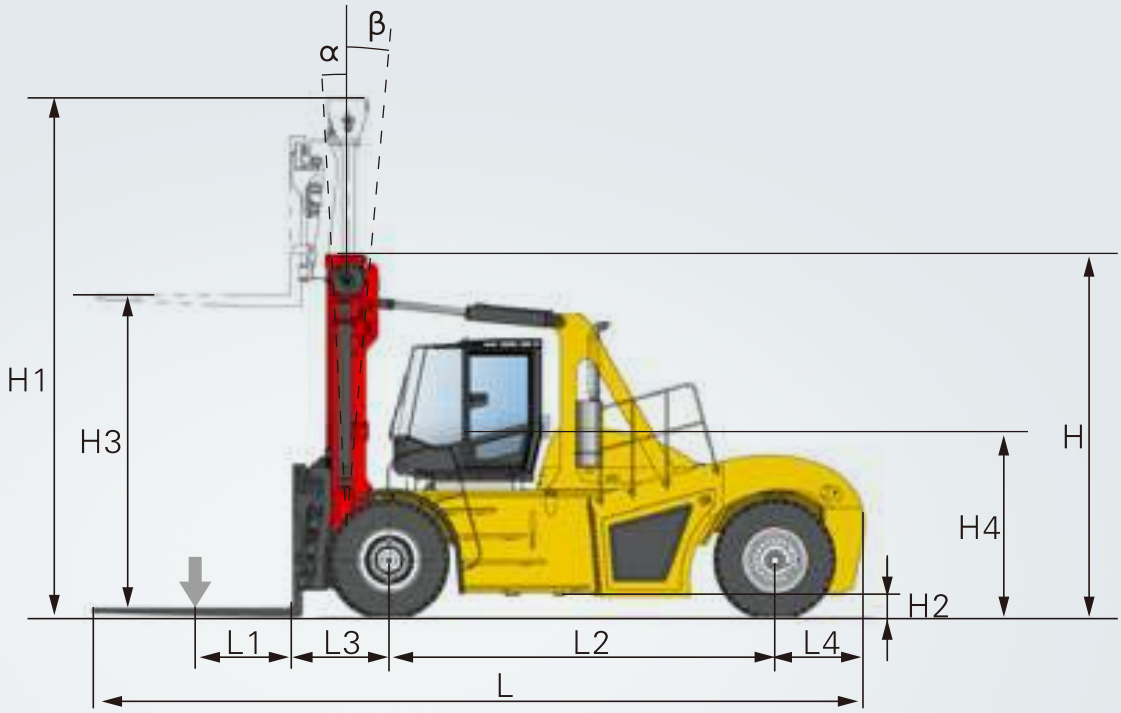

DIMENSÃO TOTAL (mm)		
L	COMPRIMENTO TOTAL	8.104
H	ALTURA TOTAL	3.804
L1	DISTÂNCIA DO CENTRO DA CARGA	1.200
L2	DISTÂNCIA ENTRE EIXOS	3.750
L3	DISTÂNCIA DA RODA DIANTEIRA	1.044
L4	DISTÂNCIA DA RODA TRASEIRA	911
H2	DISTÂNCIA MINIMA AO SOLO	300
H4	ALTURA DO ASSENTO	1.870
H1	ALTURA DO MASTRO (CONTRAÍDO H/ ESTENDIDO H1)	3.804/5.754
H3	ALTURA MÁX. DE ELEVAÇÃO DOS GARFOS	4.000

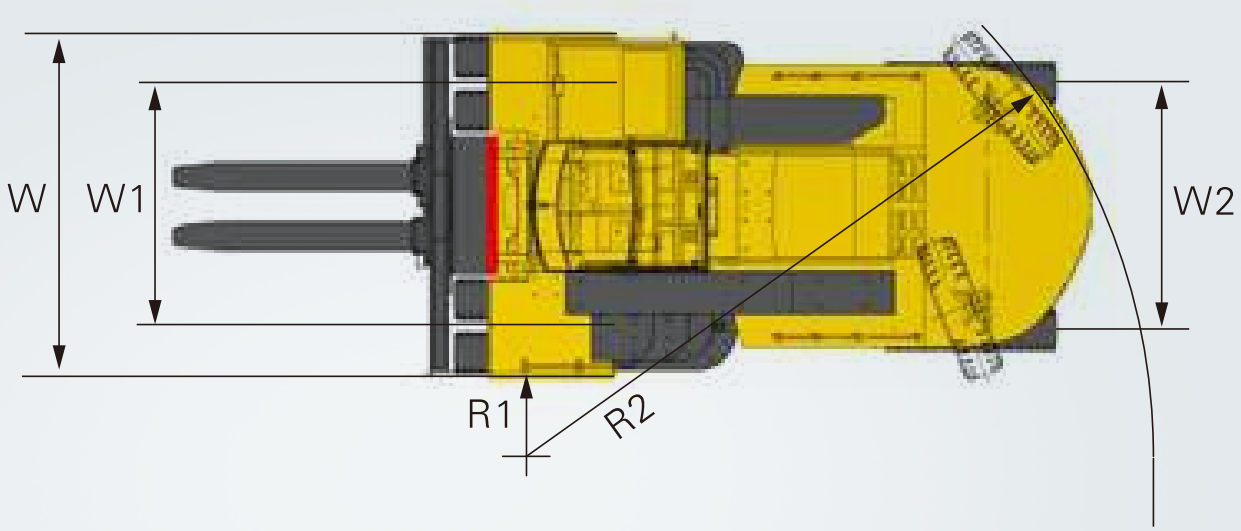

DIMENSÃO TOTAL (mm)	
W LARGURA TOTAL (mm)	2.698
W1 DISTÂNCIA ENTRE PNEUS DIANTEIROS (mm)	1.898
W2 ALTURA TOTAL (mm)	2.030
R1 RAIO DE GIRO INTERNO (mm)	685
R2 RAIO DE GIRO EXTERNO (mm)	5.200
αβ ÂNGULO DE INCLINAÇÃO DO MASTRO (FRENTE/ TRÁS) (º)	5/10
DIMENSÃO DOS GARFOS (CxLxA) (mm)	2.440x200x75
FAIXA DE AJUSTE DOS GARFOS (mm)	495~2.225

OPÇÕES DE ANEXO E DE COMPLEMENTO



GARFO

Capacidade nominal: 10t/ 16t/ 18t/ 25t/ 28t/ 30t/ 32t/ 35t/ 46t
Aplicação: Carga de grande tonelagem ou carga a granel
Cor do quadro principal: Preto de engenharia



BRAÇADEIRA

Capacidade nominal: 10t/ 16t/ 18t/ 25t/ 28t/ 30t/ 32t/ 35t/ 46t
Aplicação: Madeira
Cor do quadro principal: Preto de engenharia



ARÍETE DA BOBINA

Capacidade nominal: 10t/ 16t/ 18t/ 25t/ 28t/ 30t/ 32t/ 35t/ 46t
Aplicação: Carga encaracolada, como bobina de aço, bobina de fio de aço, etc.
Cor do quadro principal: Preto de engenharia



ESPALHADOR DE CONTÊINER

Capacidade nominal: 9t
Aplicação: Contêineres ISO 20'/40'
Cor do quadro principal: Preto de engenharia



MANIPULADOR DE ESTRUTURA DE CAMINHÃO

Capacidade nominal: 4,5t
Aplicação: Chassi
Cor do quadro principal: Preto de engenharia



FIXAÇÃO DA UNIDADE DE PRÉ-FABRICAÇÃO DE PC

Capacidade nominal: 16t
Aplicação: unidade de pré-fabricação de PC
Cor do quadro principal: Preto de engenharia

Modelo SCP160V2 | SERIES
Opcionais

OPÇÕES DE ANEXO E DE COMPLEMENTO



Função	Marca	Código	Observação
Dispositivo de preservação de calor para distrito extremamente frio	SANY	13815317	É usado principalmente em regiões extremamente frias como a Rússia. É recomendado para distritos onde a temperatura é inferior a -15, como América do Norte, Rússia e Europa. É uma obrigação para o distrito onde a temperatura é inferior a -30.
Dispositivo de aquecimento para distrito frio normal	SANY	13815319	É usado principalmente no distrito frio da China. É recomendado para bairros onde a temperatura seja inferior a -5. É uma obrigação para o distrito onde a temperatura é inferior a -15.
Assento do assistente de táxi	SANY	13027232	Assento do assistente de táxi
Temporizador do motor	SANY	11446498	Temporizador das horas de funcionamento do motor
Sistema de alarme de amplificação	SANY	11447670	Incluindo o amplificador e o alarme
Lâmpada de LED para empilhadeiras pesadas.	SANY	11447670	Incluindo: farol, luz traseira, luz indicadora de trabalho do mastro, luz traseira, luz de direção, luz de alarme e luz de trabalho superior da cabine. Todas são lâmpadas LED.
Lâmpada de alarme de contrapeso traseiro	SANY	11447452	Uma lâmpada de alarme para o contrapeso traseiro
Lâmpada de leitura da cabine	SANY	11447665	Lâmpada fluorescente Hella, instalada na parte superior da cabine.
Fonte de alimentação de 12V	SANY	11446544	Fornece interface de alimentação de 12V (na parte superior do gabinete de controle elétrico na cabine)
Fonte de alimentação de 24V	SANY	11447574	Fornece interface de alimentação de 24 V (na parte superior do gabinete de controle elétrico na cabine)
Sistema de radar de reversão de alcance de 3m	SANY	13515506	Radar reverso visível com sensor de alcance de 3m
Sistema de monitoramento de mastro	SANY	13520946	Sistema de câmeras (tela de 9” + 2 câmeras), utilizado para melhorar a visibilidade frontal
Cinto de segurança	SANY	60230840	Cinto de segurança de três pontos com trava de emergência
Walkie-talkie	SANY	11994939	Instalar walkie-talkie
Sensor	SANY	11995265	Suporte para instalação do sensor
Suporte de instalação do RPIS	SANY	12719277	Instalar RPIS
Sistema GPS	SANY	A810299000751	Sistema GPS
Sistema de proteção contra capotamento	SANY	12889986	Instale o sensor linear e de ângulo para evitar o capotamento
Rádio	SANY	60006478	Inclui rádio, buzina e antena.
Válvula móvel garfo e faca	SANY	13254790	Realize ação única, translação e movimento relativo das pontas.

SEGURO E CONFIÁVEL

TECNOLOGIA DE PROTEÇÃO ANTI-CAPOTAMENTO INTELIGENTE

Adote a tecnologia de controle inteligente da SANY para detectar as condições de trabalho do equipamento em tempo real para obter proteção anti-capotamento inteligente.
É altamente inteligente, garantindo segurança e operação sem preocupações.

TECNOLOGIA AUTOMÁTICA DE EXTINÇÃO DE INCÊNDIOS

O extintor de incêndio automático de rede de dutos com spray forte, pode realizar funções de alarme de incêndio, anti-chamas e extinção de incêndio. O desempenho à prova de fogo é estável e confiável.

TECNOLOGIA DE FRENAGEM AUTOMÁTICA NA MARCHA À RÉ

Adotando tecnologias como varredura a laser e identificação gráfica, a máquina pode detectar com precisão pessoas ou obstáculos dentro da rota de direção e frear automaticamente para evitar acidentes.
É altamente inteligente
com alta segurança.

TECNOLOGIA DE PROTEÇÃO CONTRA QUEDA DE CARGA

A tecnologia pode controlar automaticamente a posição do implemento, evitando a queda da carga em emer-gências como freadas bruscas ou curvas.

TECNOLOGIA DE TRAVAMENTO AUTOMÁTICO DA CABINE

Durante a manutenção, a cabine será virada de um lado. Com operação inadequada, acidentes aconteceriam. A cabine da Empilhadeira para Serviço Pesado SANY tem a proteção dupla de proteção anti-capotamento mecânica e hidráulica, evitando capotagem acidental de forma eficaz.



SEGURO E CONFIÁVEL

SISTEMA DE ENERGIA CONFIÁVEL

Usando motores de marcas mundialmente famosas como VOLVO e CUMMINS, que são confiáveis em qualidade e fortes em potência, combinando a combinação de potência avançada e tecnologia de controle, o equipamento é bastante otimizado em desempenho dinâmico.
A proteção científica e apropriada para o motor e a caixa de câmbio, prolonga significativamente sua longevidade.

PROJETO DE ESTRUTURA CONFIÁVEL

Projetado pela China e Alemanha juntos, o equipamento é altamente confiável e durável, adotando um sistema de design de protótipo de dígito completo, passando por FEA, análise de simulação dinâmica, bem como testes rigorosos de resistência e vibração.



ALTA EFICIÊNCIA



TECNOLOGIA DE TROCA RÁPIDA DE IMPLEMENTOS

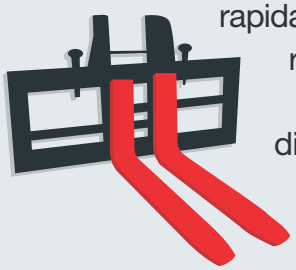

O implemento pode ser trocado rapidamente, de modo a realizar um trabalho eficiente sob diferentes condições de trabalho.

TECNOLOGIA DE CONTROLE EFICIENTE

O joystick centralizado tem função de controle de avanço. Ele pode realizar o ajuste fino com precisão milimétrica facilmente. Todos os movimentos dos acessórios estão sob controle proporcional, proporcionando uma experiência de unificação homem-máquina.
A máquina também possui um design de articulação multimovimento para que possa operar com mais rapidez e eficiência.

AMBIENTE DE OPERAÇÃO CONFORTÁVEL

O design orientado ao operador inclui uma visão ampla das condições de trabalho.
Os dispositivos de controle são colocados na posição adequada para aliviar a fadiga dos operadores.



ECONOMIA DE ENERGIA

SISTEMA DE CONTROLE DE CORRESPONDÊNCIA DE POTÊNCIA DINÂMICA

Reconheça automaticamente a potência dinâmica de acordo com a mudança de carga e ajuste a velocidade do motor de acordo. A potência de saída acomoda-se automaticamente às condições de carga e trabalho, reduzindo consideravelmente o consumo de energia.

DESIGN FOR LIGHTER

Otimize a estrutura para torná-la mais leve e resistente.



SISTEMA HIDRÁULICO DE SENSOR DE CARGA

O sistema hidráulico de sensor de carga ajusta automaticamente o deslocamento da bomba de acordo com a carga, realizando um controle de fluxo de alta precisão. O efeito da economia de energia e redução do consumo são notáveis.

OPÇÕES DE MASTRO



MASTRO PADRÃO

- Atende aos requisitos de condição de trabalho comum;
- Com tecnologia de proteção de limitação de posição de tampão de elevação de mastro;
- Tecnologia de proteção de monitoramento de corrente de mastro.

MASTRO DE ELEVAÇÃO LIVRE COMPLETO DUPLEX



- Adequado para locais estreitos como cabine de navio;
- Boa visão com alcance de elevação livre superior a 2000 mm



MASTRO DE ELEVAÇÃO TOTALMENTE LIVRE TRIPLEX

- Elevação separada para carga de posição baixa;
- A altura do equipamento é reduzida em 20%;
- Centro de gravidade do mastro rebaixado em 10%;
- Operação mais segura.

UMA MÁQUINA PARA VÁRIAS FINALIDADES

A Empilhadeira Pesada SANY pode não apenas manusear cargas de grande tonelagem, mas também dar suporte à manutenção, descarga e instalação de equipamentos importantes.



Quando equipado com acessórios especiais, ele também pode manusear aço, pedra, concreto, madeira, contêiner de 20 pés, etc. de 10 a 46 toneladas.

Vários acessórios e mastros são fornecidos para atender aos diferentes requisitos dos clientes.

2015,Mexico



2013,Port of Tianjin



2014, USA



2012, Port of Singapore



2012, Dammam, Saudi Arabia



2014,Philippine



2015,Taicang Port, Jiangsu



2012,Shanghai



2014, Guatemala



A QUALIDADE TRANSFORMA O MUNDO

Aponte
a câmera para
ler o qrcode

MAIS INFORMAÇÕES ACESSE O SITE

SANYDOBRASIL.COM

ORÇAMENTO ONLINE
sanydobrasil.com/orcamento

ANO-1 VERSÃO-1 AGOSTO/2023

*CONSULTE OS DIFERENCIAIS COM UM DISTRIBUIDOR LOCAL. **OS PARÂMETROS TÉCNICOS DO EQUIPAMENTO PODEM SER ALTERADOS SEM AVISO PRÉVIO, DEVIDO AO APRIMORAMENTO E ATUALIZAÇÃO CONSTANTE DA TECNOLOGIA AS IMAGENS DO EQUIPAMENTO QUE CONSTAM NESSE CATÁLOGO PODEM INCLUIR, EQUIPAMENTOS AUXILIARES.

Siga-nos nas redes sociais:
@Sanydobrasil

